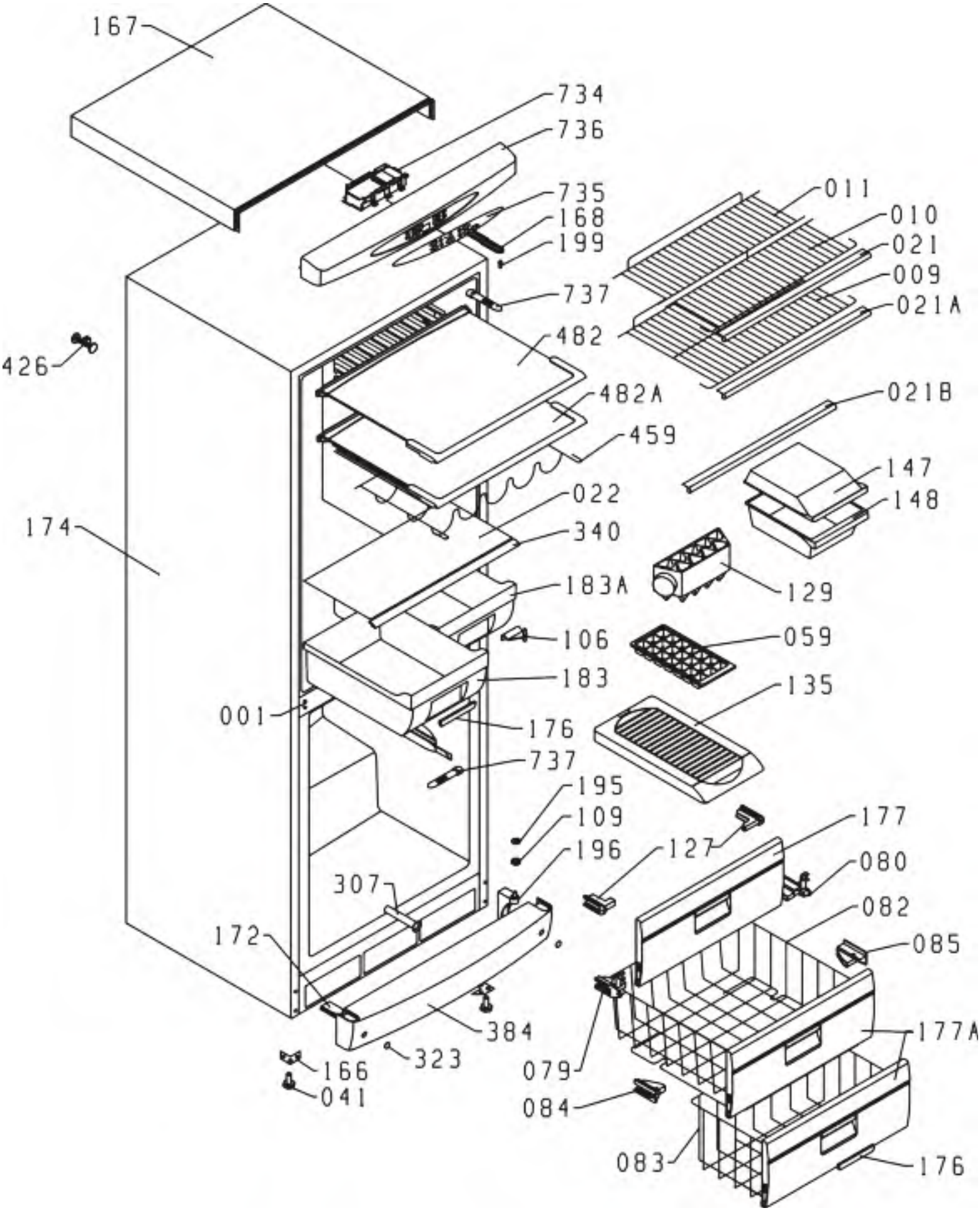
167
734
736
735
168
199
737
011
010
021
009
021A
482
426
482A
021B
459
147
148
022
174
340
183A
129
106
059
183
135
001
176
737
195
109
177
196
127
080
307
082
172
085
384
177A
323
166
079
041
084
083
176

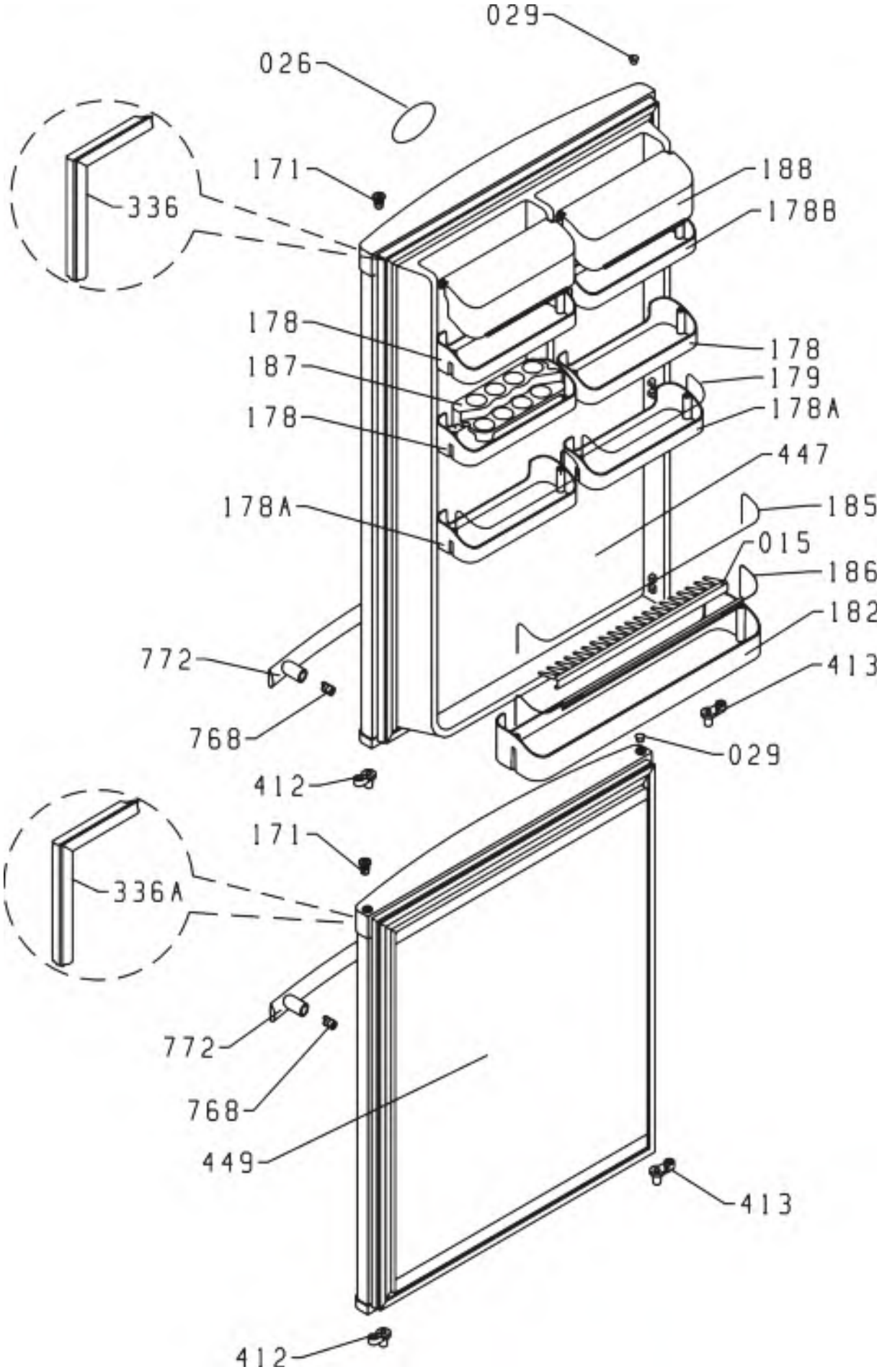
029
026
171
336
188
178B
178
187
178
178
179
178A
447
178A
185
015
186
182
772
413
768
029
412
171
336A
772
768
449
413
412

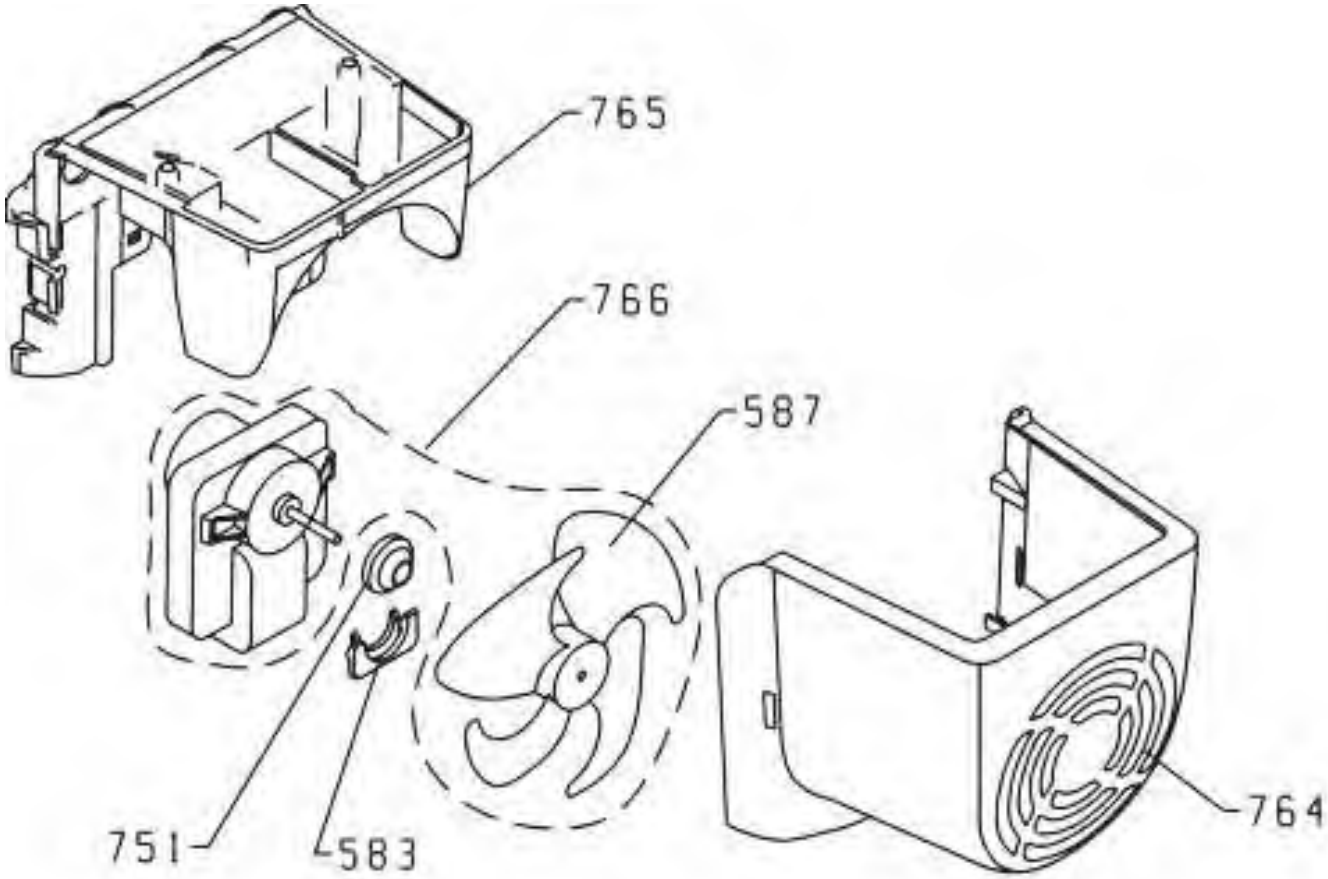
765
766
587
751
583
764

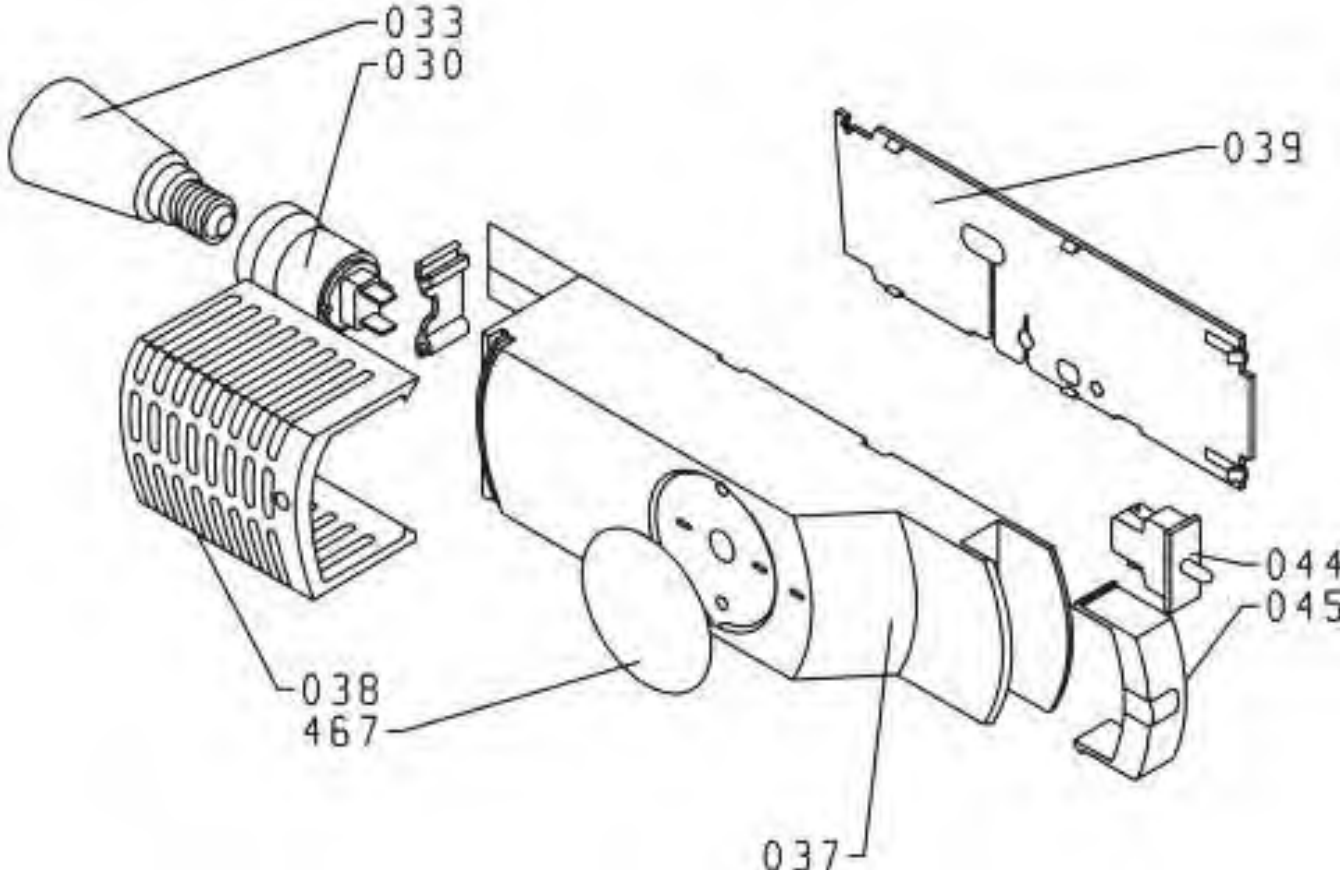
033
030
039
044
045
038
467
037

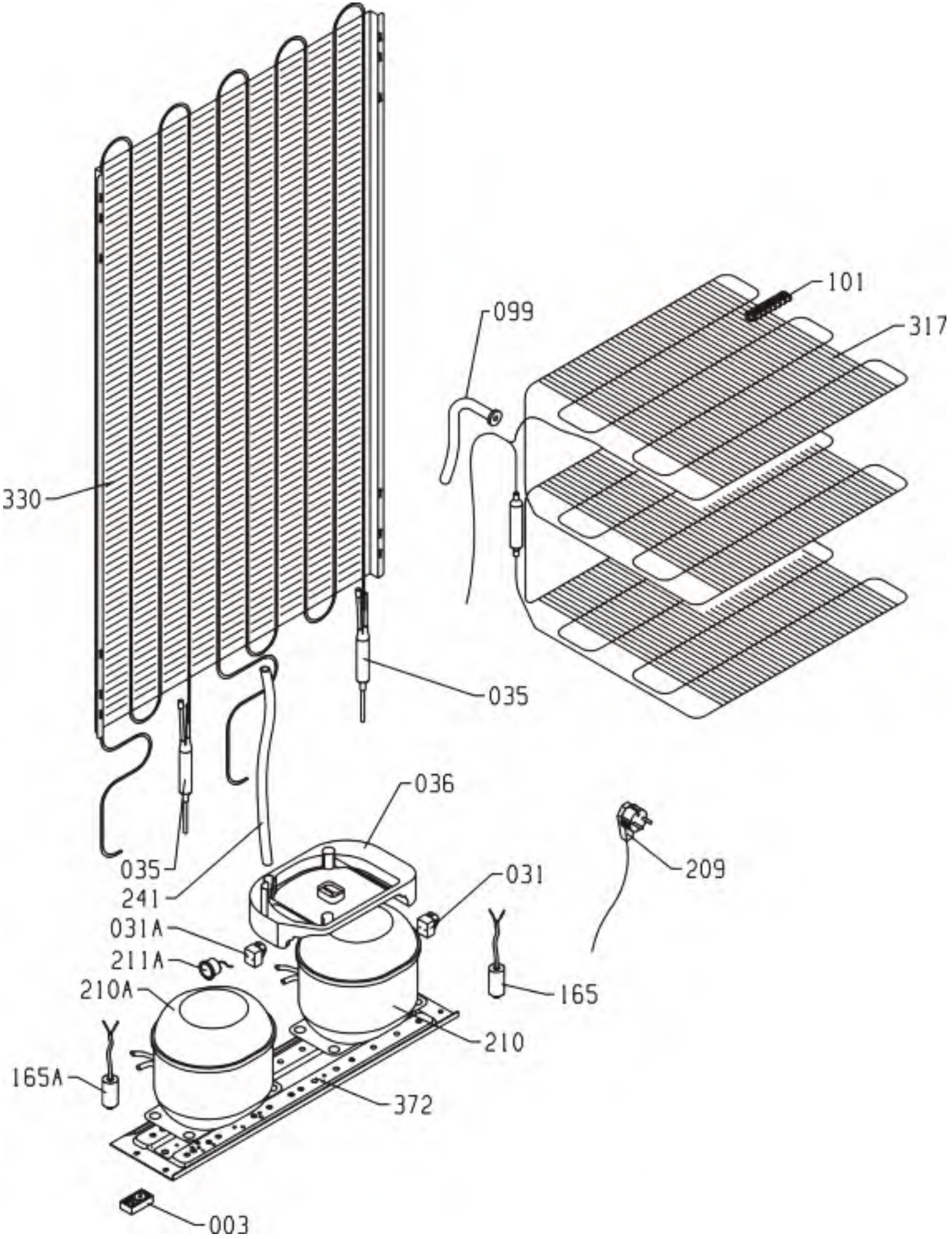
101
317
099
330
035
036
035
241
031
209
031A
211A
210A
165
210
165A
372
003